PA Ventiler AB
EN DEL AV BEJUERTECH

VRIDSPJÄLLVENTIL MED HANDSPAK

WAFER TYP FÖR INSPÄNNING MELLAN FLÄNSAR PN10/16

PA 204

GO WITH OUR FLOW

APPLIKATION

PA 204-spjällventiler är avsedda för ON/OFF eller reglering i rörsystem för vätska eller tex. tryckluft
- Användningsområde: VVS, Industri etc.

-Media: kallt vatten, varmt vatten, avloppsvatten, syror etc.
«Inte lämplig för ånga»

GENERELA EGENSKAPER

STORLEK : Från DN40 till DN300.
-Design enligt NF EN 593.
-Fastvulkaniserat gummifoder i NBR
-Typ med släta öron
-Tätning i båda cirkulationsriktningarna för rören.
-Bearbetad skiva som garanterar en perfekt täthet.
-Förlängd hals som är kompatibel med rörisolering
-Reducerat manövreringsmoment.
-Spjällaxel monterad på skiva med konisk stift.
-Minskade tryckförluster
-Låsbar handspak i 10 lägen
-ISO 5211 monteringsplatta.

Design	Tillverkning enligt kraven i det europeiska direktivet 2014/68/UE «Utrustning under tryck»: modul H.
Bygglängd	Bygglängd enligt standarderna NF EN 558-1 serie 20, ISO 5272 serie 20, DIN 3202.
Anslutning	Montering mellan flänsar ISO PN10/16 enligt EN1092-2, BS450, AISI B16.1-5. Justerbar mellan flänsar ASME B16.5 Classe 150 och JIS 10K. GOST PN10/16.
Prestanda	Trycktest enligt standarderna EN12266-1, DIN 3230, BS 5154 och ISO 5208: -Hus : 24 bar -Säte :17.6 bar

PRODUKT GODKÄNNANDE

CE EAC

ISO 9001
ISO 14001
BUREAU VERITAS
Certification

PA VENTILER AB • Sagbäcksvägen 3B, 437 31 Lindome • Tel 031-99 25 00 • Fax 031-99 25 03 • info@paventiler.se • paventiler.se

VRIDSPJÄLLVENTIL MED HANDSPAK

PA Ventiler AB
EN DEL AV BEJERTECH

PA 204

GO WITH OUR FLOW

KONSTRUKTION

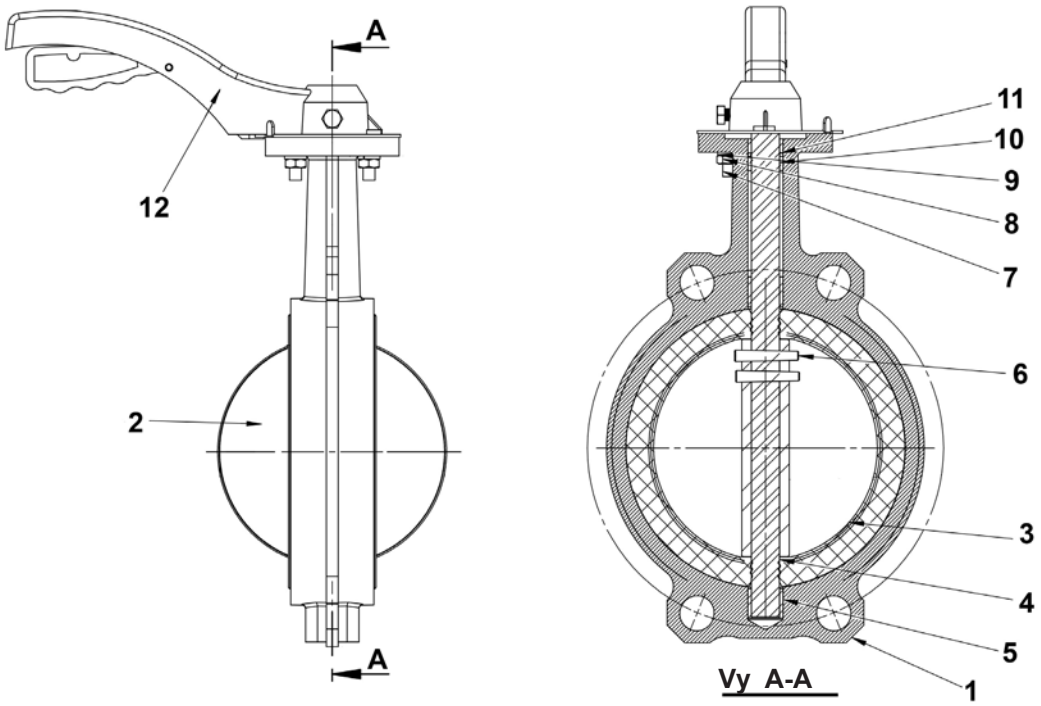

Pulverlackerad epoxibelagt hus RAL 5015 tjocklek 150µ

Pos.	Antal	Beskrivning	Material	DIN
1	1	Hus	Segjärn EN-GJS-400	GGG40
2	1	Skiva	Syrafaststål, CF8M	CF8M
3	1	Tätning	Nitril	
4	1	Axel	Rostfritt stål 420	X20Cr13
5	2	Lagring	PTFE	
6	2	Nit	Rostfritt stål 420	X20Cr13
7	2	Skruv	Rostfritt stål 201	
8	2	Mutter	Rostfritt stål 201	
9	2	Bricka	Rostfritt stål 201	
10	2	Lagring	PTFE	
11	1	O-ring	EPDM	
12	1	Handspak	Aluminium (DN40-150) Segjärn (DN200-300)	

PA VENTILER AB • Sagbäcksvägen 3B, 437 31 Lindome • Tel 031-99 25 00 • Fax 031-99 25 03 • info@paventiler.se • paventiler.se

ISO 9001
ISO 14001
BUREAU VERITAS
Certification

VRIDSPJÄLLVENTIL MED HANDSPAK

PA Ventiler AB
EN DEL AV BEIJERTECH

PA 204

GO WITH OUR FLOW

DIMENSIONER

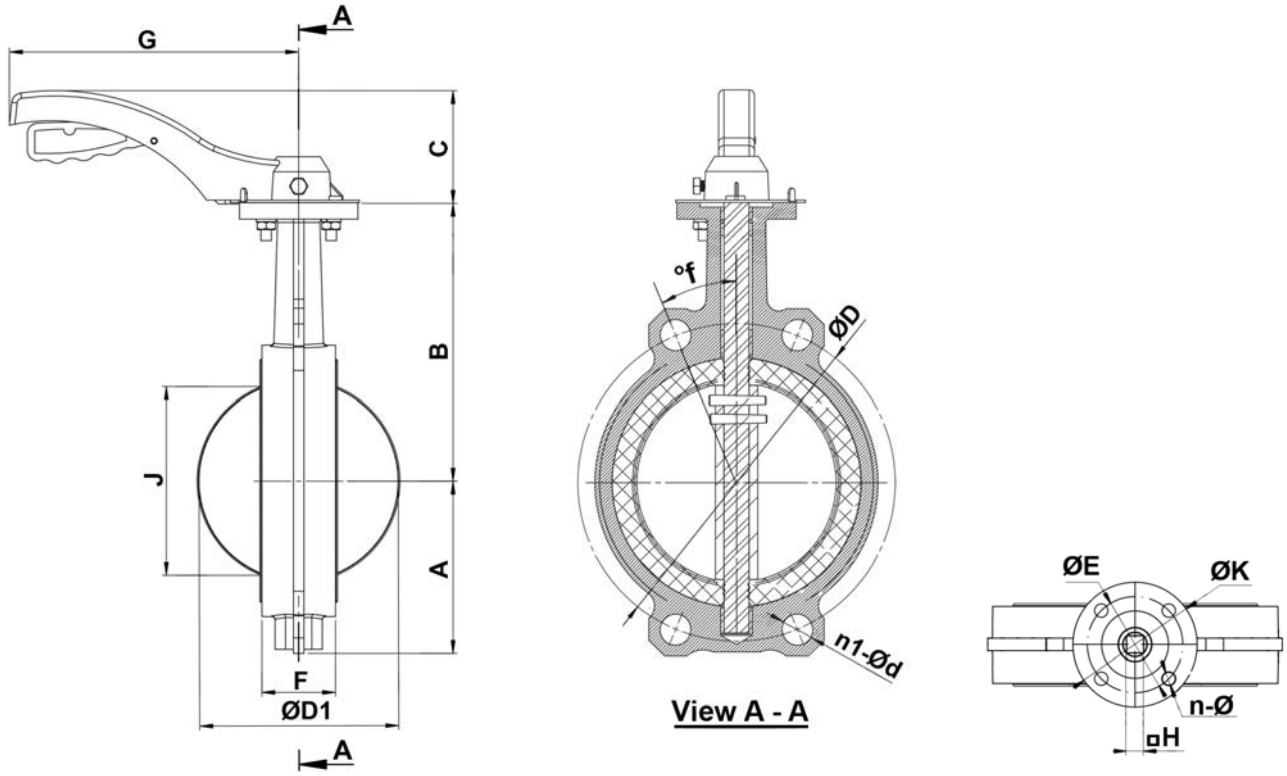

DN mm	DN inch	A	B	C	ØD	ØD1	n1-Ød	f°	ØE	F	ØK	J	n-Ø	G	H	Moment (Nm)	Vikt (kg)
40	1"1/2	60	120	75	110	43	4-Ø19	45°	50	33	65	29	4-Ø7	170	9	12	1.6
50	2"	60	128	78	125	53	4-Ø19	45°	50	43	65	31	4-Ø7	170	9	16	2.1
65	2"1/2	72.5	140	78	145	65	4-Ø19	45°	50	45	65	46	4-Ø7	170	9	18	2.5
80	3"	91	148	78	160	79	4-Ø19	45°	50	45	65	64	4-Ø7	170	9	25	3
100	4"	108	165	78	180	105	4-Ø19	22.5°	50	52	65	91	4-Ø7	170	11	42	4.7
125	5"	121	175	98	210	124	4-Ø20	22.5°	70	56	90	111	4-Ø10	215	14	65	6
150	6"	131	199	98	240	155	4-Ø23	22.5°	70	56	90	144	4-Ø10	215	14	110	7.3
200	8"	163	220	93	295	203	4-Ø23	15°/22.5°	102	60	125	194	4-Ø12	350	17	200	12.9
250	10"	198	251	93	350/355	251	4-Ø28	15°	102	68	125	242	4-Ø12	350	22	330	19
300	12"	231	288	109	400/410	302	-	15°	102	78	125	292	4-Ø12	500	22	500	30

Teknisk Data

Maximalt arbetstryck: 16 bar
Maximalt vakumtryck: 0.8 bar i 10 minuter
Maximal arbetstempratur : -10ĂC / + 80ĂC

PA VENTILER AB • Sagbäcksvägen 3B, 437 31 Lindome • Tel 031-99 25 00 • Fax 031-99 25 03 • info@paventiler.se • paventiler.se

ISO 9001
ISO 14001
BUREAU VERITAS Certification